WURMB
AUTOMATION AND TECHNOLOGY

Wurmb GmbH.
Hauptstraße 27
3032 Eichgraben
Austria/Europe

T +43 2773 44 200
office@wurmb.at
www.wurmb.at

Produktionsanlagen für Bimetall Schnappscheiben

Stichprobenprüfgerät Clicktest 10 [CT10]

Artikel 38941

Prüfgerät zur Ermittlung der Schnapptemperaturen und des Schnappverhaltens von Bimetall-Elementen

- Messkopf zur gleichzeitigen Prüfung von bis zu 16 Prüflingen
- Echtzeit Überwachung der Schnapptemperaturen
- Echtzeit Überwachung des Schnappverhaltens
- Definierbare Temperaturprofile (Temperaturverläufe)
- Temperierung von -60°C bis +400°C mit Überwachung und Regelung in Echtzeit
- Heizung: elektrisch
- Kühlung: Druckluft und bei Bedarf flüssiges CO2
- Automatisch ablaufende Einfach- und Mehrfachmessungen
- Statisitsche Auswertung der Messdaten
- Anbindung an QS-Systeme

Spezifikation	
Standardausführung	• Messkopf zur gleichzeitigen Prüfung von bis zu 16 Prüflingen • Messbereich: -60°C bis zu +300°C • Echtzeit-Regelung der Temperaturänderungsrate • Echtzeit Überwachung des Schnappverhaltens • Detailierte Auswertung der Schnapptemperaturen • Anbindung an QS-Systeme
Optionen & Zubehör	• Messkopf Ø20: für Schnappscheiben Ø6 bis Ø20mm • Messkopf Ø30: für Schnappscheiben Ø10 bis Ø30mm • Erweiterter Messbereichs für Temperaturen von +300°C bis bis +400°C • Überwachung des Schnapp-Verhaltens elektrischer Kontakte (Creeping) • Entfall des CO2-Flaschengestells (wenn z.B. stationäre CO2 Versorgung vorhanden ist)
Kapazität	Die Messdauer ist abhängig von den eingestellten Parametern. • Maximale Temperaturänderungsrate: 40°C / min • Empfohlene Temperaturänderungsrate: 5°C / min im Toleranzbereich der Schnapptemperaturen
Prozess Input	• Bimetall-Schnapp-Elemente (vereinzelt) • Scheiben-Durchmesser: max. 20mm bzw. 30mm (je nach Messkopf)
Prozessablauf und Prozessdetails	• Bimetall-Schnapp-Elemente werden händisch in den Messkopf eingelegt. • Prüfparameter werden ausgewählt. Prüfung wird gestartet. • Bimetall-Schnapp-Elemente werden entsprechend dem eingestellten Temperaturprofil erwärmt und gekühlt. • Temperaturänderungsrate: bis zu 40°C/min • Die Schnapptemperaturen (TOS, TUS) werden mit einer Genauigkeit von +/-0,01°C erfasst. • Das Schnappverhalten wird aufgezeichnet. • Je nach Parametrierung wird erfolgt dieser Vorgang ein oder mehrmals. • Eine detaillierte Ergebnisauswertung wird als Report bereitgestellt.
Prozess Output	• Prüflinge, gemessen und vereinzelt
Schnittstellen	• Netzspannung: 1x230V+N+PE, 50/60Hz AC • Elektrische Leistung: ca. 1,2 kW • Druckluft: 6,0 - 10 bar. 300 Liter / Minute. Frei von Öl, Wasser und Staub. • Abweichende Netzspannungen und Frequenzen auf Anfrage.

Umgebungsbedingungen	• Industriestandard. Innenraum. • Temperatur: +18°C bis + 30°C • Relative Luftfeuchte: < 70% nicht betauend
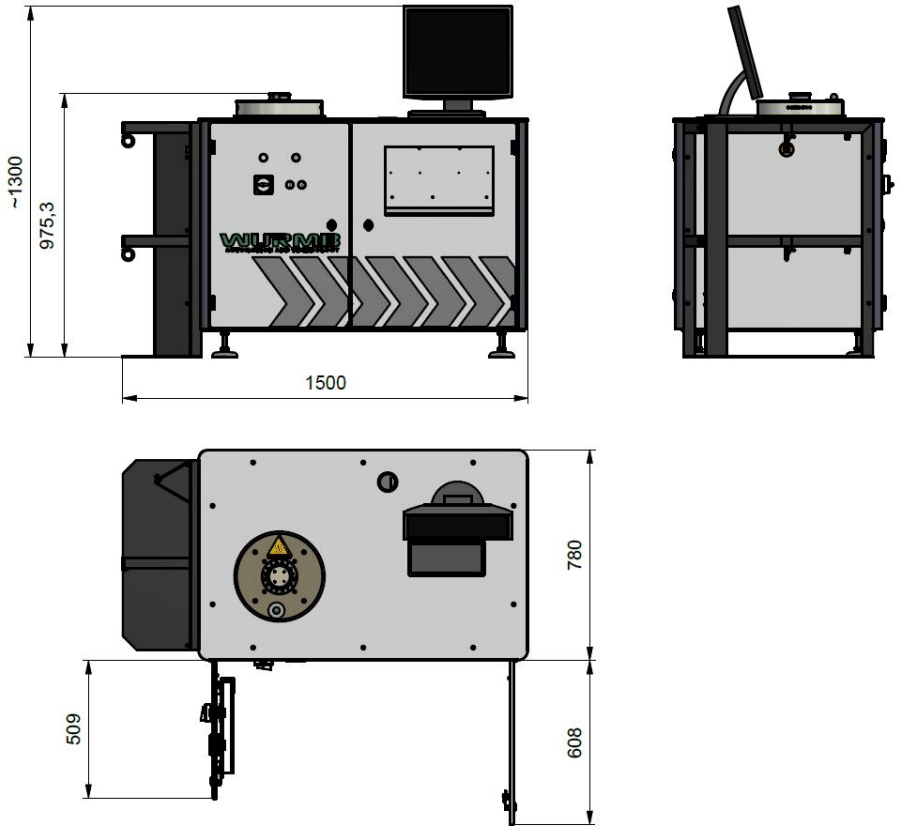
Maße und Gewicht	Prüfgerät (Breite x Höhe x Tiefe): ca. 1.500 x 1.300 x 800mm Platzbedarf (Breite x Höhe x Tiefe): ca. 2.000 x 2.100 x 1.500mm Gewicht: ca. 250kg